包装機械向け真空パッド

ベローズパッド SPB2-P

直径 Ø20mm、Ø40 mm

PACKAGING

ベローズパッド SPB2-P

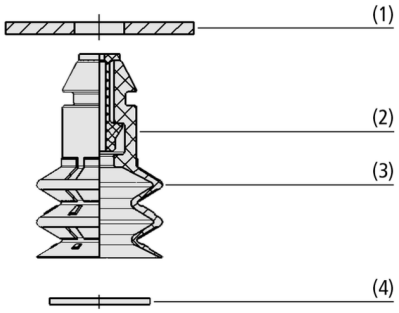

システムデザイン ベローズパッド SPB2-P

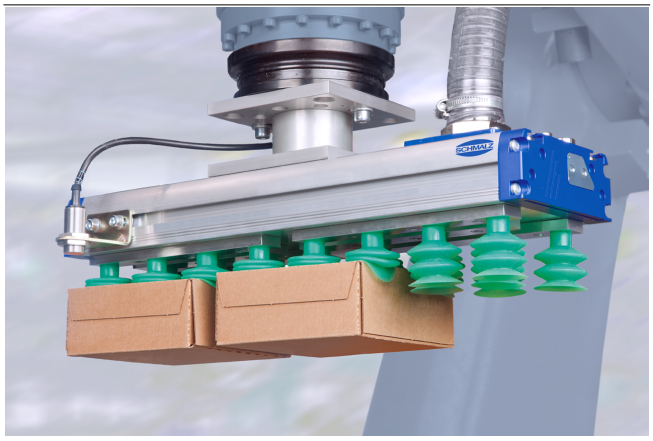

ベローズ真空パッド SPB2-Pを使用した段ボール箱の搬送

業界特有のアプリケーションへの適合性

アプリケーション

- 包装業界におけるパレタイジング・デパレタイジング工程に適した2.5段ベローズ形状の真空パッド
- 段ボールなどの硬めの包装品や、表面が柔らかく変形しやすいワークの搬送
- ブリスター包装・シュリンク包装・パウチ・トレーなどの包装品搬送
- 大型の真空グリッパーや吸着コンベアでの使用: オプションでスロットルバルブを組み込むことができ、ワークが接していない部分からの真空エアのリークを軽減

デザイン

- 柔軟かつフレキシブルなシールリップを備えた2.5段ベローズ形状の真空パッド SPB2-P (3)
- 流量を絞るスロットルバルブ (2) を組み込み可能 (ノズル径 Ø0.8～1.5 mm)
- ネジや工具を使わず、ハンドや機械に直接差し込んで取り付けることが可能な差し込み式真空パッド (1)
- 簡易フィルターとして、パッド内への埃の進入を防ぐフィルターメッシュ (4) を取付可能 (ろ過精度: 120 µm)

製品特徴

- 差し込み式のため、ネジや工具を使わずに、素早いパッドの設置・交換が可能
- 段ボール箱などの梱包材や、表面が柔らかい包装製品の搬送に最適な、柔軟かつフレキシブルなシールリップ
- 搬送システムに最適な、大きなストロークと高い復元力を備えたベローズパッド
- FDA規格に準拠したシリコーンゴムを使用し、直接食品を吸着するアプリケーションにも使用可能

© J. Schmalz GmbH / 技術的な変更がある場合がございます / 上で生成された 13.12.2023

シュマルツに連絡してください。 Schmalz K.K / 〒224-0027 横浜市都筑区大棚町3001-7/ +81 45 565-5150 / schmalz@schmalz.co.jp

ベローズパッド SPB2-P

直径 Ø20mm、Ø40 mm

発注コード ベローズパッド SPB2-P

SPB2	–	20	–	SI-40	–	P
1		2		3		4

1 – 製品仕様

タイプ	種類
SPB2	2.5段ベローズパッド

2 – パッド径

タイプ	直径
(例) 20	Ø 20 mm

3 – ゴム材質

タイプ	材質 (ショア硬度)
SI-40	シリコーンゴム (40 ShA)
SI-55	シリコーンゴム (55 ShA)

4 – 製品仕様

タイプ	種類
P	差し込み式 真空パッド

ベローズ真空パッド SPB2-Pは、真空パッド単体またはスロットルバルブ付きパッドとしてご注文いただけます。

スペアパーツ: スロットルバルブ

アクセサリ: フィルターメッシュ

発注データ ベローズパッド SPB2-P

型式	製品コード
SPB2 20 SI-40 P	10.01.06.03125
SPB2 40 SI-55 P	10.01.06.03126

発注データ アクセサリ ベローズパッド SPB2-P

型式		アクセサリ		製品コード
SPB2	20	フィルターディスク	FD 16 120	10.01.06.02565
SPB2	40	フィルターディスク	FD 34 120	10.01.06.02572

テクニカルデータ ベローズパッド SPB2-P

型式	吸着力（-600 mbar） [N]	離脱力 [N]	ボリューム [cm³]	最小ワーク径（凸） [mm]
SPB2 20 SI-40 P	4.91	8	2.5	25
SPB2 40 SI-55 P	14.90	40	22.0	75

シュマルツに連絡してください。 Schmalz K.K / 〒224-0027 横浜市都筑区大棚町3001-7/ +81 45 565-5150 / schmalz@schmalz.co.jp